男前モノタロウ

14.4V 充電式

ドリルドライバー 本体

MDDR-145LiX

注文コード：11047076

取扱説明書

ご使用前に本取扱説明書を必ずお読みになり、内容をご確認・ご了承ください。
また、内容を十分理解したうえで使用し、お手元に大切に保管してください。

お客様へ

本製品だけでは使用できません

別売のバッテリーパック・充電器を購入してください。(P22参照)

●本製品は家庭用です。業務用にはお使いにならないでください。

目次

お使いになる前に 1
安全にお使いいただくために
充電工具を安全にお使いいただくために
本製品を安全にお使いいただくために
本製品について 9
用途
各部の名称・セット内容
仕様
能力
使用前の準備 11
充電方法
使い方 14
先端工具の取り付け・取り外し
操作方法
作業方法
お手入れ 20
お手入れと保管
お買い上げの後に 22
別売品のご紹介

お使いになる前に

安全にお使いいただくために

●必ず取扱説明書をよくお読みになり、正しくお使いください。取り扱いに不慣れな人や正しい操作のできない人はお使いにならないでください。

●本製品を正しく安全にお使いいただき、ご自身や周囲に危険がおよぶ可能性を防止するために、下記のように『警告』・『注意』・『注』の3種に区分しています。いずれも安全に関する重要な内容ですので、必ず守ってお使いください。
また、本製品は家庭用として開発されています。家庭用としてお使いください。

●『注意』に記載した事項でも状況によっては重大な結果に結びつく可能性があります。

⚠警 告	人が死亡または重傷を負う可能性が想定される内容
⚠注 意	人が傷害を負う可能性および 物的損害の発生が想定される内容
注	本製品や付属品の取り扱いなどに関する重要な注意事項

充電工具を安全にお使いいただくために

※本項目は共通項目ですので、製品により内容が一致しない場合があります。

※本文中の『充電器』は「充電アダプター」を、『バッテリー』は「内蔵バッテリー」を含みます。

⚠警 告

1.専用の充電器やバッテリーを使用してください。

●指定以外の充電器でバッテリーを充電しないでください。

●指定したバッテリー以外は専用充電器で充電しないでください。(火災・破裂の原因)

2.正しく充電してください。

●充電器は必ず家庭用AC100V 50/60Hz電源で使用してください。発電機やインバータ電源・DC電源・仮設電源での使用はしないでください。

●取扱説明書に記載された充電温度範囲外で充電しないでください。(火災・破裂の原因)

●直射日光下・高温多湿な所・雨中・粉じん・ゴミなどが多い所・異常な振動または衝撃が発生する所では充電しないでください。

●換気の良い所で充電してください。

●充電中に充電器・バッテリーを布などで覆わないでください。(火災・破裂の原因)

●充電するときは充電器とバッテリーの⊕⊖の方向を間違えずに取り付けてください。(火災・故障の原因)

●使用しない場合は電源プラグをコンセントから抜いてください。(火災･感電の原因)

●充電中「焦げ臭い」･「煙が出る」などの不具合が発生しましたら、ただちに電源プラグをコンセントから抜いて充電器の使用を中止し、㈱MonotaRO「お問い合わせ専用ダイヤル」に相談してください。

3.バッテリーの端子間をショートさせないでください。

●バッテリーと金属を工具箱や釘袋などに一緒にして保管しないでください。(火災･破裂の原因)

●釘などが充電プラグ差込口に入り込むとショートする恐れがありますので、注意してください。(火災･破裂･発煙の原因)

4.バッテリー･充電器を火中･水中に入れないでください。(破裂･ケガの原因)

5.バッテリーの液が目に入ったら、ただちにきれいな水で十分洗い、医師の治療を受けてください。

6.使用できる時間が極端に短くなったバッテリーは使用しないでください。

7.作業場所はいつもきれいに保ってください。

●作業場所はいつも整理･整頓し、きれいに保ってください。

また、作業の妨げになる物は取り除いてください。

8.作業場の周囲状況も考慮してください。

●作業場は十分明るくしてください。

●ガソリン･シンナー･塗料･接着剤など可燃性の液体や可燃性の物、ガスのある場所では使用しないでください。また、充電もしないでください。(爆発･火災の原因)

●濡れた所や湿気の多い所･雨中では使用しないでください。(感電･故障の原因)

9.作業者以外を近づけないでください。

●特にお子様は作業場や本製品に近づけないでください。

10.作業に適した服装で作業してください。

●作業をするときは保護メガネを着用してください。

●作業に適した服装(すそじまりの良い長袖･長ズボン)で作業してください。

だぶだぶの衣服やネックレスなどの装身具は回転部に巻き込まれる恐れがあるので着用しないでください。

●軍手など巻き込まれる恐れのある素材の手袋は着用しないでください。

●長い髪は帽子などで覆ってください。

●粉じんなどが多く発生する作業では保護マスクを着用してください。

●作業音の大きい場合は、耳栓･耳覆い(イヤマフ)など防音保護具を着用してください。

11.損傷した部品がないか確認してください。

●商品開封後は梱包内容を確認し、輸送による破損･ゆるみ･ひび割れなど本製品や付属品に異常がないことを確認してください。

●作業前には必ず試運転を行い、本製品の破損･ゆがみ･異常音などがないことを確認してから使用してください。

●本製品を誤って落としたりぶつけたときは、破損や亀裂がないことを確認してください。

12.正しい付属品やアタッチメントを使用してください。

●この取扱説明書に記載されている付属品やアタッチメント以外の物は使用しないでください。

また、取扱説明書に従って正しく取り付けてください。（部品脱落や故障によるケガの原因）

13.調整や点検に用いた工具は必ず取り外してください。

●使用する前に、調整･取り付けに用いた工具が取り外されていることを確認してください。

14.作業に合った充電工具を使用してください。

●小型の充電工具やアタッチメントは大型の充電工具で行う作業には使用しないでください。

●指定された用途以外に使用しないでください。

15.無理な使用をしないでください。

●安全に能率良く作業するため、充電工具の能力に合わせて作業してください。

●足元の不安定な場所や無理な姿勢で使用しないでください。

16.感電に注意してください。

●濡れた手での取り扱いや充電器の電源プラグの抜き差しはしないでください。

（感電の原因）

17.通気孔をふさがないでください。

●通気孔は本体や充電器を冷やすために必要ですので、布などで覆ってふさがないでください。（火災･故障の原因）

18.充電器などのコードの取り扱いに注意してください。

●使用する前に、必ず充電器の電源コード･電源プラグを点検してください。無理に引っ張ったり挟んだりしないでください。また、コードを高熱の物･油や角のとがった所に近づけないでください。（火災･感電･故障の原因）

●コンセントから充電器の電源プラグを抜き差しするときは、必ず電源プラグやアダプターを持って抜き差ししてください。（火災･故障の原因）

●作業者以外は本製品やコードに触れさせないでください。

●感電防止のため、漏電遮断器を設置することをお勧めします。

19.不意な始動はさけてください。

●充電工具を移動する場合や付属品を交換するときは、スイッチに指をかけないでください。(ケガの原因)

20.材料側を動かして加工する場合を除き、加工物はしっかりと固定してください。

●加工物・対象物は必要に応じてクランプや万力などで固定してください。手で加工物を保持するより安全で、両手で充電工具を使用できます。

21.本体作動部には触れないでください。

●作動中回転部やその付近に手や身体、顔を近付けないでください。(ケガの原因)

22.油断せず、十分注意して使用してください。

●本製品を使用する場合は、取扱方法・作業の仕方・周りの状況などに十分注意して慎重に使用してください。

●疲れていたり、体調のすぐれないときは使用しないでください。

●長時間の連続作業は疲労による事故の原因となります。

23.ヤケドに注意してください。

●使用直後は、本体(モーター)や加工物が熱くなっていることがあります。冷えるまで直接手肌に触れないようにしてください。

24.定期的に点検してください。

●充電器の電源プラグや充電工具本体・充電器の通気孔にほこりや粉じんなどが付着している場合には、よく取り除いてください。(火災・故障の原因)

25.使用しないときはきちんと保管してください。

●使用しないときは、直射日光のあたらない・風通しの良い・乾燥した場所で、お子様の手の届かない安全な場所や、カギのかかる所にきちんと保管してください。

●充電工具本体やバッテリーを、温度が50℃以上に上がる可能性のある所(使用中の暖房器具の付近・車中・直射日光下)に保管しないでください。

26.分解・改造をしないでください。

●本製品にはいかなる改造も加えないでください。

27.ご自分で修理しないでください。

●故障・異常時はただちにスイッチを切って本製品の使用を中止し、㈱MonotaRO「お問い合わせ専用ダイヤル」に相談してください。

●修理の知識や技術のない方が修理すると事故やケガの原因となります。

この取扱説明書は大切に保管してください。
また、本製品を貸し出す場合は、この取扱説明書も一緒に渡してください。

⚠注 意

1.延長コードを使用する場合

- 屋外で充電する場合、キャブタイヤコードまたはキャブタイヤケーブルの延長コードを使用してください。
- 使用する延長コードの取扱説明書･注意事項などをよく読み、正しく使用してください。

2.騒音に注意してください。

- 法令および各都道府県などの条例で定められた騒音防止規制を守り、周辺に迷惑をかけないよう状況に応じて遮音壁を設けるなどして規制値以下で使用してください。

3.作業後の加工物に注意してください。

- 作業直後の加工物は熱くなっていることがあります。冷えるまで直接手肌に触れないでください。（ヤケドの原因）
- 作業後の加工物には、かえりができていることがありますので注意してください。（ケガの原因）

4.こまめにお手入れしてください。

- 安全に能率よく作業するために刃物類は常にお手入れをし、よく切れる状態を保ってください。
- 本製品は定期的に点検し、損傷している場合は、㈱MonotaRO「お問い合わせ専用ダイヤル」に相談してください。
- 本製品に油やグリースが付着した場合は、柔らかい布で乾拭きしてください。
- 汚れの著しい場合は、薄めた中性洗剤を使用して水拭きしてください。その後、乾いた布で水分が残らないように拭き取ってください。
- ワックス･アルコール類･シンナー･ベンジンなどは使用しないでください。（故障･破損の原因）

5.その他

- 火のそばや閉め切った車内･直射日光のあたる場所･高温になる場所には放置･保管しないでください。変形･変色･劣化の恐れがあります。

本製品を安全にお使いいただくために

⚠警 告

1.バッテリーパックの充電は温度が10～35℃の範囲で行ってください。
- 範囲外の温度で充電すると、破裂･火災の原因となります。

2.指定の先端工具･バッテリーパック･充電器以外は使用しないでください。（事故･故障の原因）

3.使用する先端工具の使用方法･注意事項をよく読み、その指示を守って安全に作業してください。

4.作業前に必ず埋設物がないことを十分に確認してください。
- 作業中、埋設物（電線管･水道管･ガス管など）への接触による感電および、穴あけによる水漏れ･ガス漏れなどの恐れがあります。

5.加工する対象物の中に異物（釘や鉄筋など）がないことを十分に確認してください。
- 加工中、異物に先端工具が触れると破損するだけでなく、強い反発力が生じケガの原因となります。

6.使用中は、本体を確実に保持してください。
- ネジ締め開始･終了直前に強い反発力が生じます。また、穴あけ作業中は本体が振り回されることがありますので、確実に保持していないとケガの原因となります。

7.あまりにも小さな物のネジ締め･穴あけは危険ですのでしないでください。また、加工する物はクランプ･万力などでしっかりと固定してください。
- 不安定なまま作業するとケガの原因となります。

8.回転中の先端工具や切りクズの排出部は危険ですので、絶対に触れないでください。

9.取扱説明書に記載されている用途、または能力以上の作業には使用しないでください。特にモーターをロックさせるなど、無理な使用をしないでください。
- 本製品は石材･コンクリート･タイルの穴あけには使用できません。ドリル刃や加工物が破損する恐れがあります。

10.作動すると危険な場合は、バッテリーパックを取り外してください。

11.バッテリーパックは発煙・発火・破裂の恐れがあります。次のことを守ってください。
- 端子に金属を接触させないでください。
- 釘や硬貨などが入った袋や箱の中に入れないでください。
- 釘を差したり、強い衝撃を与えないでください。
- 雨や水に濡らさないでください。

12.火災の恐れがあります。次のことを守ってください。
- 段ボールなどの紙類・座布団などの布類・畳・カーペット・ビニール袋などの上では充電しないでください。
- 充電器の通気孔を充電中にふさがないでください。また、通気孔に金属類・燃えやすい物を差し込まないでください。
- 綿ぼこりなど、ほこりの多い場所で充電しないでください。

13.充電器のバッテリーパック差込口には充電用端子があります。金属片・木などの異物や水を入れないでください。

14.充電器・バッテリーパック内部に水が入ってしまった場合は、絶対に使用しないでください。（事故・故障の原因）

15.充電器は充電以外の用途に使用しないでください。

⚠注 意

1.本製品は家庭用です。建築作業など精度が必要な作業には使用しないでください。

2.先端工具や付属品は取扱説明書に従って確実に取り付けてください。

3.ネジに合った先端工具を使用してください。
- 使用する先端工具がネジに合った物でない場合、ネジをいためる原因となります。

4.ビットの先端は、ネジ頭の溝に完全に差し込んだ状態で使用してください。

5.キィレスチャックの開閉は、必ず手で行ってください。スイッチ引金を引き、回転を利用して開閉すると、チャックのツメがロックされる場合があります。

6.モーターの回転中に、回転方向切替スイッチを操作しないでください。
- 無理に回転方向を切り替えようとすると、モーターに負担がかかり故障の原因となります。

7.回転部に切りクズやゴミなどが入らないように注意してください。入った場合は逆さにするなどしてゴミを取り除いてください。

8.高所作業のときは、下に人がいないことをよく確認してください。

9.フル充電状態のバッテリーパックを再充電しないでください。

10.充電器およびバッテリーパックが熱を持ったままでは正常に充電できません。
- 充電する前に、必ず充電器・バッテリーパックが十分冷めていることを確認してください。

●1台の充電器で複数のバッテリーパックの充電を続けて行う場合、必ず電源プラグをコンセントから抜いて15分以上の冷却時間を設けてください。
●使用直後のバッテリーパックは充電しない場合があります。その場合充電する前に室温が25℃以下の風通しの良い場所で、必ず1時間以上冷ましてから充電してください。
●バッテリーパック内部の温度が下がらないと充電が開始されません。

11.バッテリーパックの連続使用は2個までにしてください。(故障の原因)

●連続使用する場合は本体を十分に冷ましてください。

12.本体は常温(5〜40℃)で使用してください。

13.取扱説明書に記載されている最大トルクを超える作業(タイヤ交換など)には使用しないでください。

14.本製品はしいたけビットなど特殊な先端工具には使用しないでください。(故障の原因)

1.モーターの始動・停止および回転中に本体の通気孔から火花が見えることがありますが、故障ではありません。

2.充電器・バッテリーパックについて

●充電中、充電器やバッテリーパックはある程度熱を持ちますが、故障ではありません。
●新品の状態や長期間充電されていなかったバッテリーパックは電池容量が低下し本来の能力を発揮できない場合があります。この場合、2〜3回充放電を繰り返すと電池容量が回復します。

3.低速回転でモーターが停止するような作業を連続して行うと故障の原因となります。

●本製品は無段変速スイッチでスピードコントロールを行います。モーター焼損などの故障の原因となりますので、低速での連続作業はしないでください。

本製品について

用　途

◆ネジなどの締め付け･ゆるめに
◆木材･樹脂･軟鉄板などの穴あけに

各部の名称･セット内容

要確認
初めて梱包を開封したときは、下記の内容について確認してください。 ●付属品が全て揃っているか ●破損した箇所はないか 万一、不具合な点がありましたら、㈱MonotaRO「お問い合わせ専用ダイヤル」に相談してください。

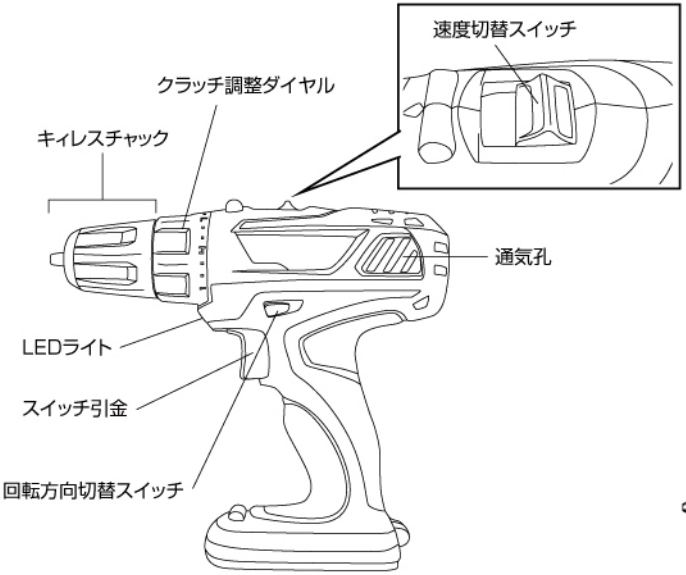

ドリルドライバー本体×1

6.35mm六角軸
両頭ビット⊕No.2×65mm×1

本製品だけでは使用できません

別途専用のバッテリーパック･充電器が必要です。
（P22参照）

仕　様

ドリルドライバー　本体（MDDR-145LiX）

モーター電圧	DC14.4V
回　転　数	高速：約0～1200min^{-1} 低速：約0～350min^{-1}
最大トルク（位置）	高速：約7N·m 低速：約18N·m
クラッチ数	19段（最小1～最大19）
チャック能力	Φ0.8～10mm
本体サイズ	約 長さ210×幅65×高さ178（mm）
質　　量	約0.85kg

※商品改良のため仕様·外観は予告なく変更することがありますのであらかじめご了承ください。

能　力　バッテリーパックをフル充電した1回あたりの作業量目安（周囲温度20℃）

ネジ締め

使用ネジ	材料	速度	締付本数
φ4.1×38mm	米松	高速	約130本
		低速	約210本

穴あけ

ドリル寸法	材料	速度	孔数
木工用ドリルΦ10㎜	米松（厚み50㎜）	高速	約100孔
木工用ドリルΦ15㎜		低速	約50孔
鉄工用ドリルΦ5㎜	冷間圧延鋼板（厚み1.6㎜）	高速	約120孔
鉄工用ドリルΦ10㎜		低速	約30孔

※数値は目安です。使用状況·条件により異なります。また、締付本数は締付時間が長くなるほど少なくなり、短くなるほど増えます。

使用前の準備

充電方法

⚠警 告

●必ずこの取扱説明書を全てお読みになり、正しくお使いください。
●必ず専用の充電器･バッテリーパックを使用してください。また、充電器の使用電源は必ず銘板に表示してある電圧（家庭用AC100V）で使用してください。
●充電器の電源コードは無理な力･熱･油などで損傷することがないように注意してください。
●温度が10℃未満、または35℃以上ではバッテリーを充電しないでください。
●キャリーバッグや袋などの上に置いたり、中に入れた状態で充電しないでください。（火災･故障の原因）

注

●お買い上げ時は、バッテリーパックは十分に充電されていない場合があります。ご使用前に充電器で正しく充電してから使用してください。
●バッテリーパックと充電器の端子部分にゴミづまりがある場合は、取り除いてください。
●充電時間は周囲温度やバッテリーパックの状態により変動します。
●新品や長期間充電されなかったバッテリーパックは、電池容量が低下し、本来の能力を発揮できない場合があります。この場合は2～3回充放電を繰り返すと電池容量が回復します。
●使用直後のバッテリーパックは熱を持っているため充電することができません。必ず1時間以上冷ましてから充電してください。
●フル充電状態のバッテリーパックを再充電しないでください。

バッテリーパックの取り付け･取り外し

⚠注 意

●バッテリーパックの取り付け･取り外しをするときは、P15を参照して、回転方向切替スイッチを中央の固定位置に合わせてください。

●取り外し
本体を持ち、差し込みボタンを押しながらバッテリーパックを矢印方向へ引きます。

●取り付け
取り外しの手順とは逆の手順で行ってください。

・本体とバッテリーパックの向きを合わせ「カチッ」と音がするまでしっかりと差し込んでください。
・バッテリーパックがしっかり固定されていることを確認してから使用してください。

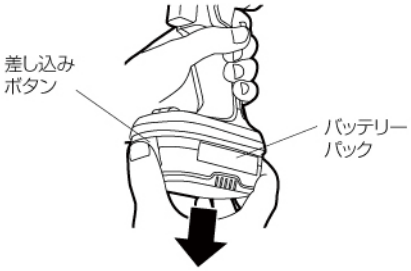

充電方法

1. 充電器の電源プラグをコンセントに差し込みます。充電表示ランプ(緑)が点灯したことを確認してください。

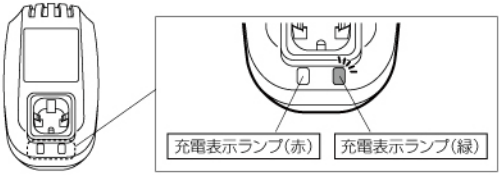

2. バッテリーパックを充電器の挿入口の底にあたるまでしっかりと差し込みます。

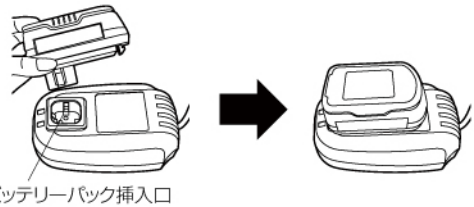

3. バッテリーパックを挿入して充電を開始すると、充電表示ランプが「緑」→「赤」に切り替わり、充電を開始します。
※バッテリーパックがフル充電されている場合は、充電表示ランプは「赤」に切り替わりません。そのまま使用してください。

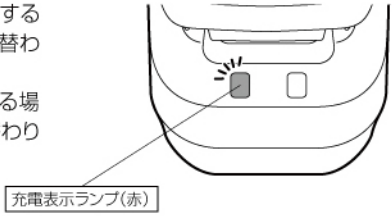

4. 充電が完了すると充電表示ランプが「赤」→「緑」に切り替わります。

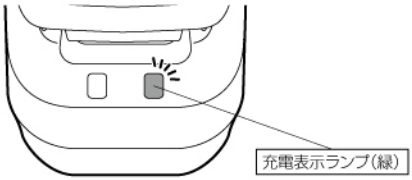

5. バッテリーパックを充電器から抜き取り、充電器の電源プラグをコンセントから抜いてください。

※充電開始時、充電器ランプ「赤」が点灯せずに「緑」が点灯する場合は下記の原因が考えられます。
- フル充電されているとき…本体に取り付けて使用確認をしてください。
- バッテリーパックの温度が高いとき…
  使用直後のバッテリーパックは熱をもっているため充電できません。
  室温が25℃以下の風通しの良い場所で1時間以上冷ましてから充電してください。

上記にあてはまらない場合、バッテリーパックまたは充電器の異常と考えられます。
㈱MonotaRO「お問い合わせ専用ダイヤル」に相談してください。

バッテリーパックの寿命

- 約300回の充放電ができます。
- バッテリーパックは消耗品です。フル充電を行っても能力が初期の半分以下になった場合は、そのバッテリーパックの寿命ですので、使用を中止してください。
- バッテリーパックの寿命は、使用頻度･使用方法によって異なります。
- バッテリーパックを保管する場合は、フル充電を行ったうえで保管してください。また、蓄電能力維持のため、3ヶ月に一度はフル充電を行ってください。

本製品に使用している蓄電池はリサイクル可能な貴重な資源です。不要になったバッテリーパックは、環境保護のため一般のゴミと一緒に捨てずに、最寄のリサイクル協力店（リサイクル表示のある販売店）までお持ちください。

Li-ion

使い方

先端工具の取り付け･取り外し

⚠警 告

- 先端工具の取り付け･取り外しのときは、バッテリーパックを取り外してください。
- 作業中･作業直後の先端工具や加工物･切りクズなどは非常に熱くなっています。冷えるまで直接手肌に触れないでください。（ヤケドの原因）

⚠注 意

- 先端工具は取扱説明書に従って確実に取り付けてください。
- キィレスチャックの開閉は、必ず手で行ってください。スイッチを入れ、回転を利用して開閉するとチャックのツメがロックされる場合がありますので絶対にしないでください。

取り付け方

1. 本体をしっかり握り、チャック回転部を矢印の「開」の方向に回して、チャックのツメを開きます。
2. 先端工具を3本のツメの中央に入れ、本体をしっかり握り、チャック回転部を矢印の「閉」の方向に回して、チャックのツメを閉じて先端工具を締め付けてください。

※チャック回転部を「開」の方向に回すことができない場合は、チャックのツメが開ききっています。「閉」の方向に回してください。

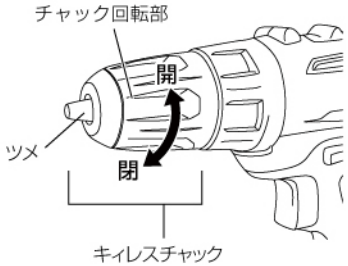

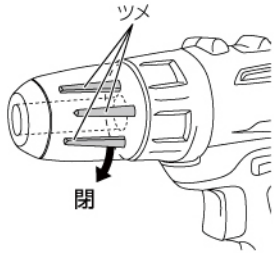

チャック内部のツメが開ききっている

取り外し方

- 本体をしっかり握り、チャック回転部を矢印の「開」の方向に回して、チャックのツメを開いて先端工具を抜き取ってください。

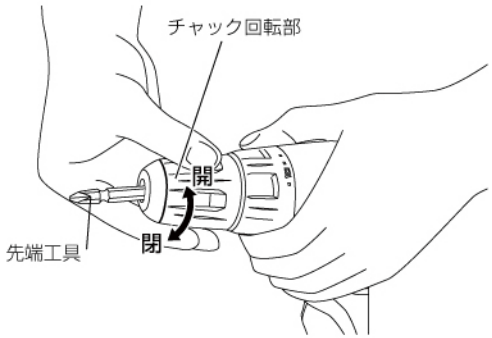

操作方法

スイッチ引金の操作・LEDライト

⚠ 注　意

●点灯中のLEDライトを長時間近くで見続けないでください。目をいためる恐れがあります。
●LEDライトのみを点灯させた状態で使用しないでください。（故障の原因）

●スイッチ引金を引くと回転し、LEDライトが点灯します。スイッチ引金を戻すと回転が止まり、LEDライトが消灯します。
また、スイッチ引金の引き具合により回転数を調整できます。

スイッチ引金を引くと回転し、
LEDライトが点灯

回転方向の切り替え

⚠ 注　意

●回転方向の切り替えは、モーターの回転が完全に停止した状態で行ってください
●回転方向を切り替えるときは、回転方向切替スイッチを完全に押し切ってください。

●回転方向切替スイッチを押し込むことで、回転方向の切り替えができます。

●また、回転方向切替スイッチを中央位置にすることで、安全ストッパーが働きスイッチ引金を固定することができます。

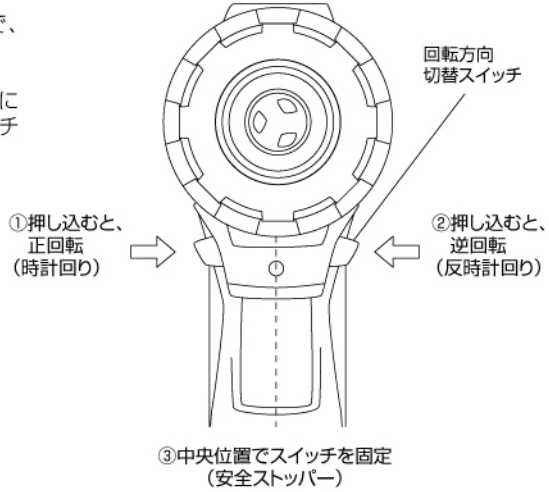

クラッチの調整

⚠注 意

●クラッチ調整ダイヤルは、カチッと音がするまで完全に切り替えてください。切り替えが完全でない場合、故障の原因となります。

注

●薄い･柔らかい天井材･接続端子のネジ締めなどで、ネジ頭の溝やネジ山をいためる恐れがある場合には、必ず低いトルクから順に試しながら適切なトルクになるよう調整していってください。
●木材･プラスチックなどへのネジ締めで締付トルクを高めに調整しているときは、条件（相手材の硬さなど）によってはクラッチが作動しない場合があります。この場合、強い反発力が生じますので、確実に本体を保持してください。

●本製品はネジを締め付けるトルクを19段階に調整することができます。設定以上のトルクがかかると、クラッチ機構が働きカラ回りして、締め付け過ぎやネジの破損を防ぎます。

●クラッチ調整ダイヤルを回転させ、本体上部の▲部にクラッチ目盛を合わせてください。トルクは、1▪▪4▪▪7～19 －の順に強くなります。低いトルクから順に試しながら高いトルクに調整していき、作業に応じたトルクに調整してください。

●穴あけ作業の場合は、クラッチ目盛をドリルマーク（）位置に合わせてください。ドリルマーク（）位置の場合、クラッチは作動しません。

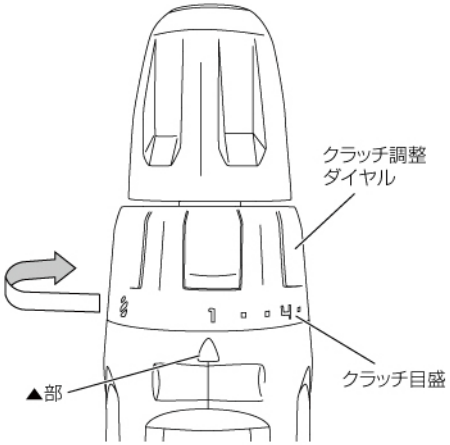

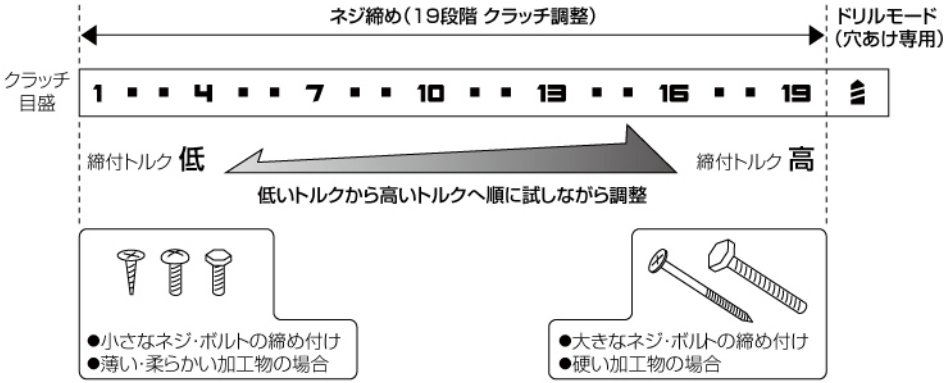

速度の切り替え

⚠ 注　意

●速度の切り替えは、モーターの回転が完全に停止した状態で行ってください。
●速度を切り替えるときは、速度切替スイッチを完全にスライドさせてください。

●速度切替スイッチを操作することで回転数を切り替えることができます。

●速度切替スイッチを後ろ（1が見える状態）にスライドさせると低速、前（2が見える状態）にスライドさせると高速になります。

作業用途に合わせて速度を切り替えてください。

※大径の穴あけをする場合は低速を使用してください。
※速度切替スイッチの動きが硬くなったときは、数回スイッチ引金を引いて、空運転を行ってください。その後にスイッチを入れ直してください。

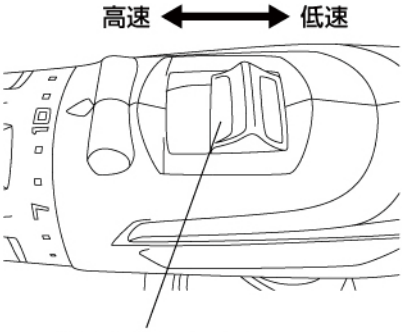

手締め機能

●スイッチ引金を引いていない状態では、先端のチャックが回転しないので、手回しドライバーのように手締め確認することができます。
●最後の確認締めやサビついたネジをゆるめるときなどに便利です。

作業方法

⚠警 告

●作業中は、本体を確実に保持してください。作業中は本体が振り回されることがありますので、確実に保持していないとケガの原因となります。
●作業中・作業直後の先端工具や本体・加工物・切りクズなどは非常に熱くなっています。冷えるまで直接手肌に触れないでください。（ヤケドの原因）

⚠注 意

●バッテリーパックの連続使用は2個までにしてください。また、連続使用する場合は本体を十分に冷ましてください。（ヤケド・故障の原因）
●低速回転でモーターが停止するような作業を連続して行うと故障の原因となります。
●モーターをロックさせるなどの無理な使用はしないでください。
●本体は常温（5～40℃）で使用してください。

ネジ締め

⚠注 意

●ビットの先端は、ネジ頭の溝に完全に差し込んだ状態で使用してください。
●締め付けるネジに対して本体をまっすぐに保持してください。本体がネジに対して斜めになっていると、ネジ頭の溝をいためることがあります。
●ネジに合ったビットを使用してください。使用するビットがネジに合った物でない場合、ネジをいためる原因となります。
●小さすぎるネジには使用しないでください。ネジ頭の溝がつぶれる場合があります。
●ドリルマーク（）位置でネジ締めは行わないでください。ネジや相手材をいためるだけでなく、故障の原因となります。

1.先端工具を本体に取り付けてください。（P14参照）

2.クラッチ目盛を「1」に合わせます。

3.先端工具をネジ頭の溝にきちんとあて、スイッチ引金を引きながら、先端工具がネジ頭の溝から外れない程度の力で押し付けてください。

4.ネジを締め付けていき、クラッチが作動したらスイッチ引金を離してください。

5.ネジの締め付けが十分でない場合は、クラッチ調整ダイヤルを回して締付トルクを順に高くしながら、作業に応じたトルクに調整してください。

●径の大きいネジを締め付けるときや加工物が硬い場合などは、先に下穴をあけることで作業効率のアップ、また加工物の割れを防ぐことができます。

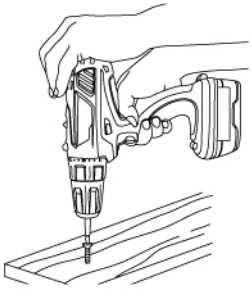

〈例〉木ネジを締める場合

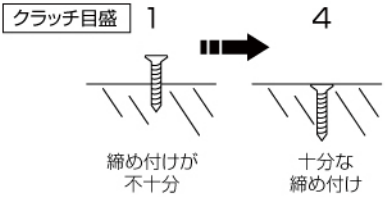

※クラッチ目盛は例です。使用する木ネジや相手材により変わります。

穴あけ

⚠警 告

- 回転中のドリル刃には絶対に手・顔などを近づけないでください。
- 本製品は石材・コンクリート・タイルなどの穴あけには使用できません。ドリル刃や加工物が破損する恐れがあります。

⚠注 意

- 先端工具は取扱説明書に従って確実に取り付けてください。
- ドリル刃は加工物に合ったドリル刃（市販品）を使用してください。

■金属などの穴あけ

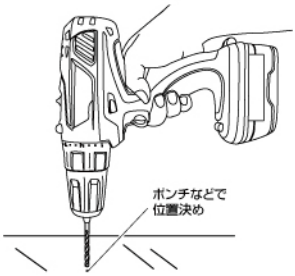

1. 鉄工用ドリル刃を本体に取り付けてください。（P14参照）
2. クラッチ調整ダイヤルをドリルマーク（）位置に合わせます。
3. ポンチなどで穴あけ位置にくぼみをつけ、そのくぼみにドリル刃の先端を軽くあてます。本体をまっすぐに保持したままスイッチ引金を引き、軽く押しつけながら作業してください。

- 金属への穴あけの場合、ドリル刃の先端に切削油をつけると作業がスムーズに行えます。

※ドリル刃・ポンチ・切削油などはセット内容に含まれておりません。

■木材などの穴あけ

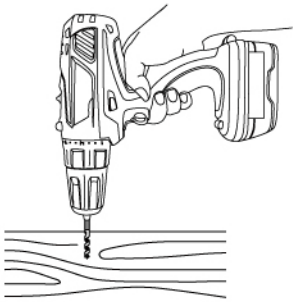

1. 木工用ドリル刃を本体に取り付けてください。
2. クラッチ調整ダイヤルをドリルマーク（）位置に合わせます。
3. ドリル刃の先端を穴あけ位置に軽くあて、本体をまっすぐに保持したままスイッチ引金を引いてください。

- 裏側に不要な材料（すて木）をあて、一緒に穴をあけると裏側もきれいに仕上がります。

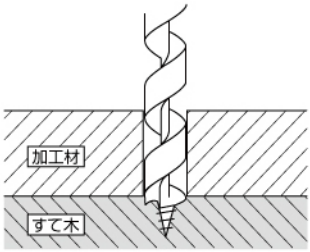

お手入れ

お手入れと保管

⚠警 告

- お手入れのときは、バッテリーパックを取り外してください。
- 故障・異常時はただちにスイッチを切って本製品の使用を中止し、㈱MonotaRO「お問い合わせ専用ダイヤル」に相談してください。

バッテリーパック・充電器について

⚠注 意

- 本体や充電器･バッテリーパックを、温度が50℃以上に上がる可能性がある所（使用中の暖房器具の付近･車中･直射日光下）に放置･保管しないでください。（故障･バッテリーパック劣化の原因）

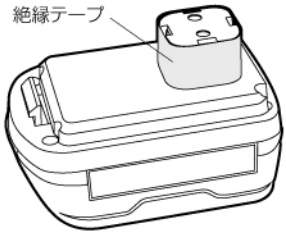

- 長時間使用しない場合は、一旦使い切ってフル充電を行ってから保管してください。
  使い切った状態で保管すると、バッテリーの性能が低下する場合があります。
  直射日光のあたらない･風通しの良い･乾燥した場所に保管してください。
- バッテリーパックを保管･携帯する場合は、絶縁テープを端子部分に貼り付けてください。
- フル充電を行っても能力が通常の半分以下になった場合は、バッテリーパックの寿命ですので、使用しないでください。
- バッテリーパックの寿命は、使用頻度･使用方法によって異なります。
- フル充電したバッテリーパックを再度充電しないでください。バッテリーパックが過充電され、寿命を短くします。
- 充電は10℃～35℃の範囲で行ってください。使用直後などの熱くなったバッテリーパックは、十分に冷やしてから充電してください。
- 蓄電能力維持のため、3ヶ月に1度はフル充電を行ってください。

本製品に使用している蓄電池はリサイクル可能な貴重な資源です。不要になったバッテリーパックは、環境保護のため一般のゴミと一緒に捨てずに、最寄のリサイクル協力店（リサイクル表示のある販売店）までお持ちください。

Li-ion

各種ネジの点検

- 各部取付ネジなどでゆるんでいる所がないか定期的に点検してください。もし、ゆるんでいる所があれば締め直してください。

先端工具の点検

- 先端工具は消耗品です。作業により変形・摩耗・劣化しますので定期的に先端工具を点検し、異常が見られた場合はすぐに交換してください。

お手入れ（続き）

本体・先端工具のお手入れ

●使用後は本体や先端工具の汚れやほこりをきれいに取り除いてください。
●本体のお手入れには、ワックス･アルコール類･シンナー･ベンジンなどは使用しないでください。（破損･故障の原因）
●汚れの著しい場合は、薄めた中性洗剤を使用して水拭きしてください。その後、乾いた布で水分が残らないように拭き取ってください。

保　管

⚠注 意

●保管するときは回転方向切替スイッチを中央位置にし、スイッチ引金を固定してください。

●使用しないときは、直射日光のあたらない･風通しのよい･乾燥した･お子様の手の届かない安全な所、またはカギのかかる所にきちんと保管してください。

お買い上げの後に

バッテリーパック・充電器について

●バッテリーパック･充電器のお取り扱いにつきましては、㈱MonotaRO注文ダイヤルまでご注文をお願いします。ご注文のときは、下記の「注文コード」をお伝えください。

品　　名	男前モノタロウ 14.4V専用 バッテリーパック
型　　式	MBP-144Li
注文コード	49525287

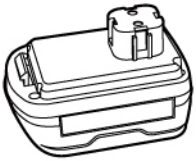

品　　名	男前モノタロウ 14.4V専用 充電器
型　　式	MBC-144Li
注文コード	49525296

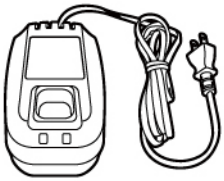

■販　売　元　**株式会社MonotaRO**

ご注文専用
http://www.monotaro.com
FAX:0120-996-669
TEL:0120-613-508
（受付時間:土･日･祝を除く9:00～18:00）

お問合せ専用
Eメール:toiawase@monotaro.com
FAX:0120-289-888
TEL:0120-443-509
（受付時間:土･日･祝を除く9:00～18:00）